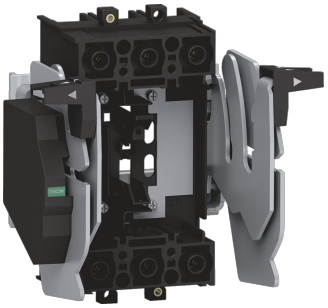

HYT330H

Chassis ext. 3P P250

Características técnicas

Intensidade de corrente	
Corrente nominal	250 A

Arquitetura	
N.º de polos	3P

Instalação / montagem	
Adequado para montagem em barramento	Não